LICHTLEITER-VERSTÄRKER

Highspeed-Lichtleiter-Verstärker zur Verwendung mit Lichtleiter ø 2,2 mm aus Glas oder Kunststoff

- **Doppeldisplay für die Anzeige von Signallevel und Schaltschwelle**
- **Wipp-Drucktaster für eine einfache und schnelle Einstellung**
- **Sichtbares Rotlicht, helle Output-LED**
- **High-Speed-Modus mit 200 µs Ansprechzeit**

Typenbezeichnung Technische Daten	**S70-5-E2-P**
Spannungsversorgung	10…30 VDC (Verpolungschutz)
Welligkeit	10% max.
Stromaufnahme	40 mA max.
Sender, Wellenlänge	rot 635 nm
Einstellungen	+/SET/Wipp-Drucktaster, Hell-/Dunkel-Umschaltung, RUN/PRG/ADJ Betriebsartenschalter
Anzeigen	Gelbe Ausgangs-LED, Rote Anzeige für Signallevel, 4-stelliges Display, Grüne Anzeige für Schaltschwelle, 4-stelliges Display
Ausgang	PNP
Ausgangsstrom	100 mA max.
Sättigungsspannung	1,5 V max.
Ansprechzeit wählbar	10 µs (Super High Speed), 15 µs (High Speed), 50 µs (Fast), 250 µs (Standard), 500 µs (Medium Range), 1 ms (Long Range)
Schaltfrequenz wählbar	50 kHz (Super High Speed), 33 kHz (High Speed), 10 kHz (Fast), 2 kHz (Standard), 1 kHz (Medium Range), 500 Hz (Long Range)
Anschluss	4-poliger M8-Stecker
Schutzart	IP50, NEMA 1
Betriebstemperatur	–10…+55 °C
Lagertemperatur	–25…+85 °C
Gehäusematerial	ABS
Gewicht	21 g

Abmessungen (mm)

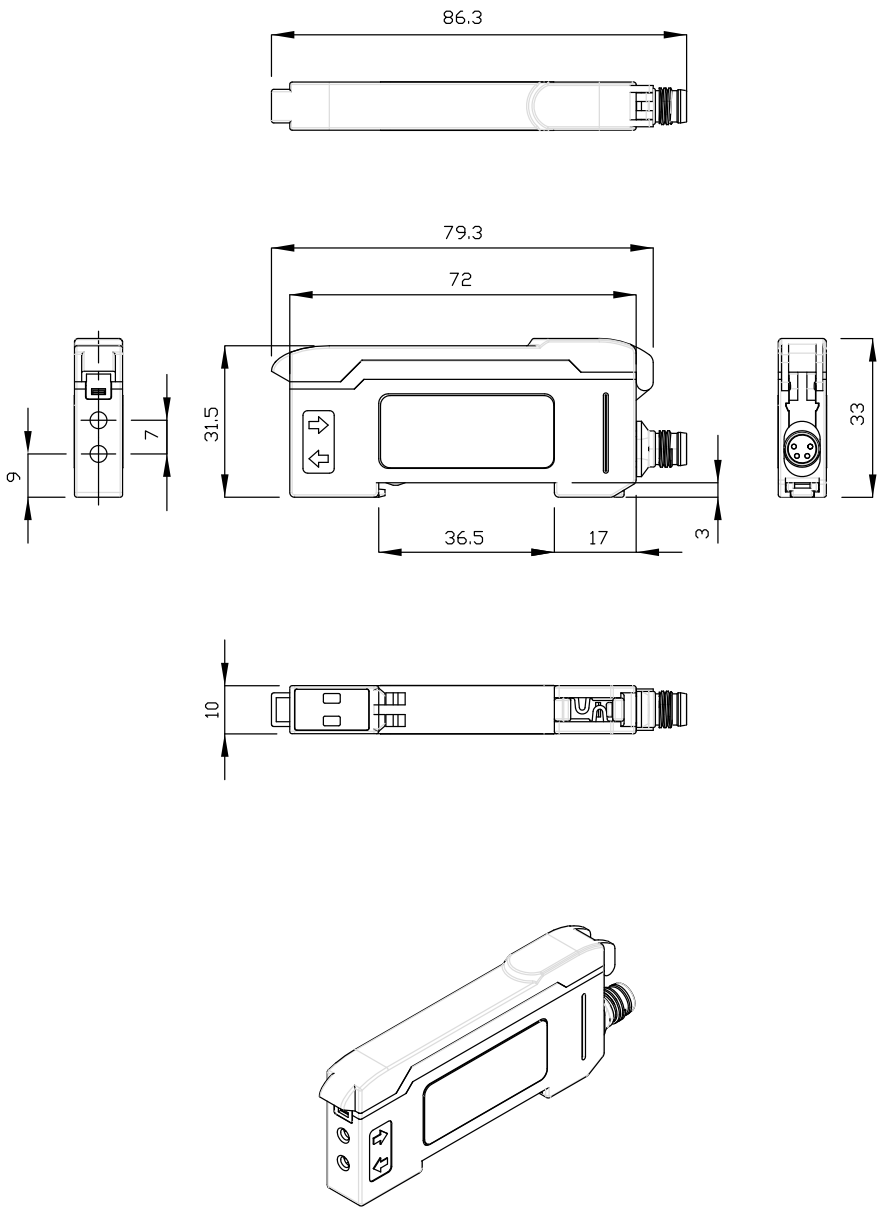

Anschlußschema

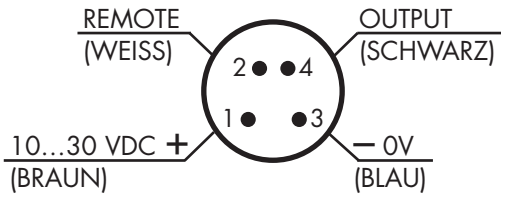

beta SENSORIK GmbH · Hummendorfer Straße 74 · 96317 Kronach · Telefon 0 92 61 9 66 07-0 · Telefax 0 92 61 9 66 07-11 · www.betasensorik.de